CONFIGURAÇÃO DE PENAS P/ PLOTAGEM

COR		ESP.
1	07	0,1
2	07	0,2
3	07	0,3
4	07	0,4
5	07	0,5
6	07	0,6
7	07	0,25
8	07	0,09
9	07	0,15
140	140	0,15
162	162	0,15

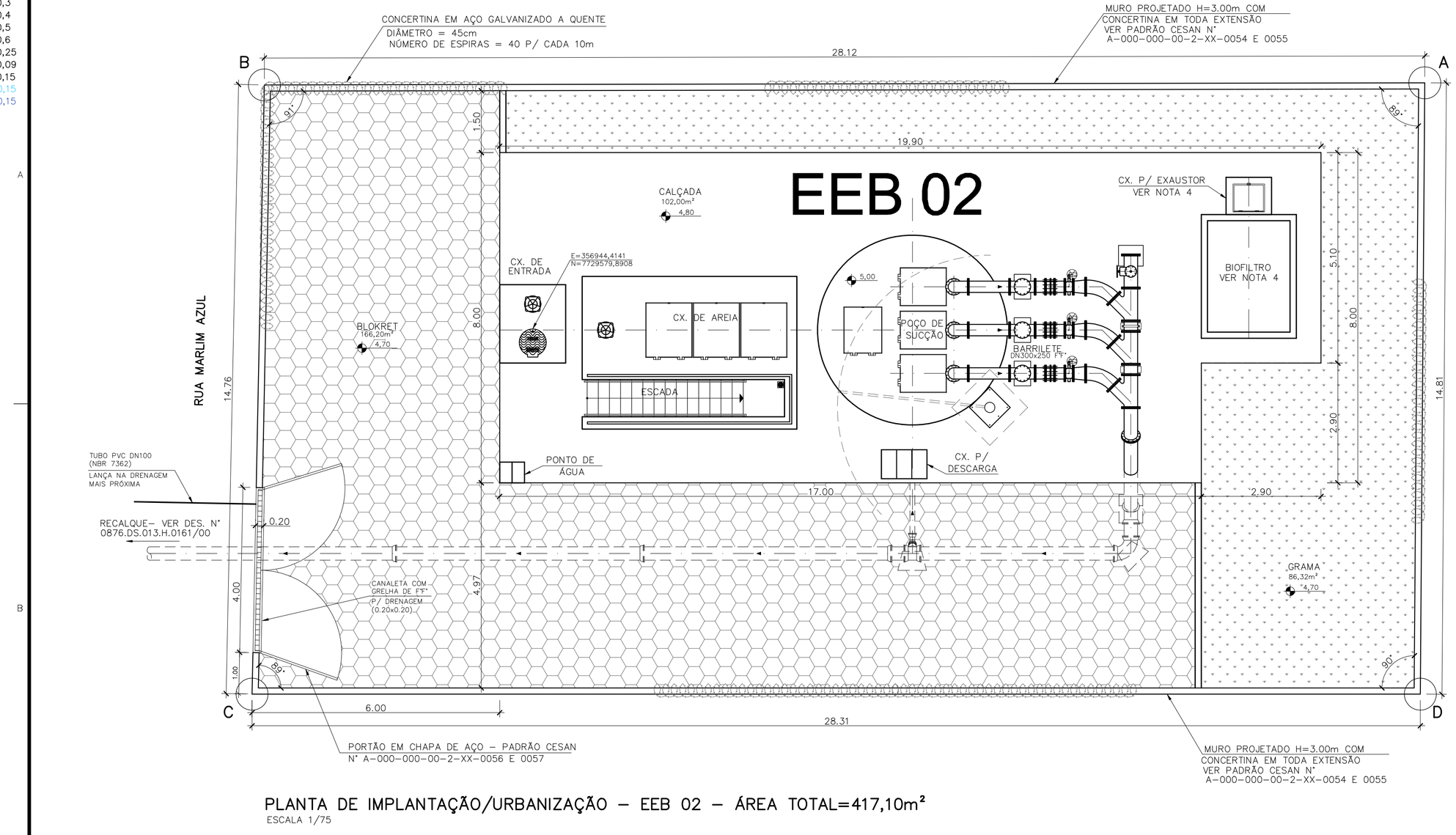

PLANTA DE IMPLANTAÇÃO/URBANIZAÇÃO – EEB 02 – ÁREA TOTAL=417,10m²
ESCALA 1/75

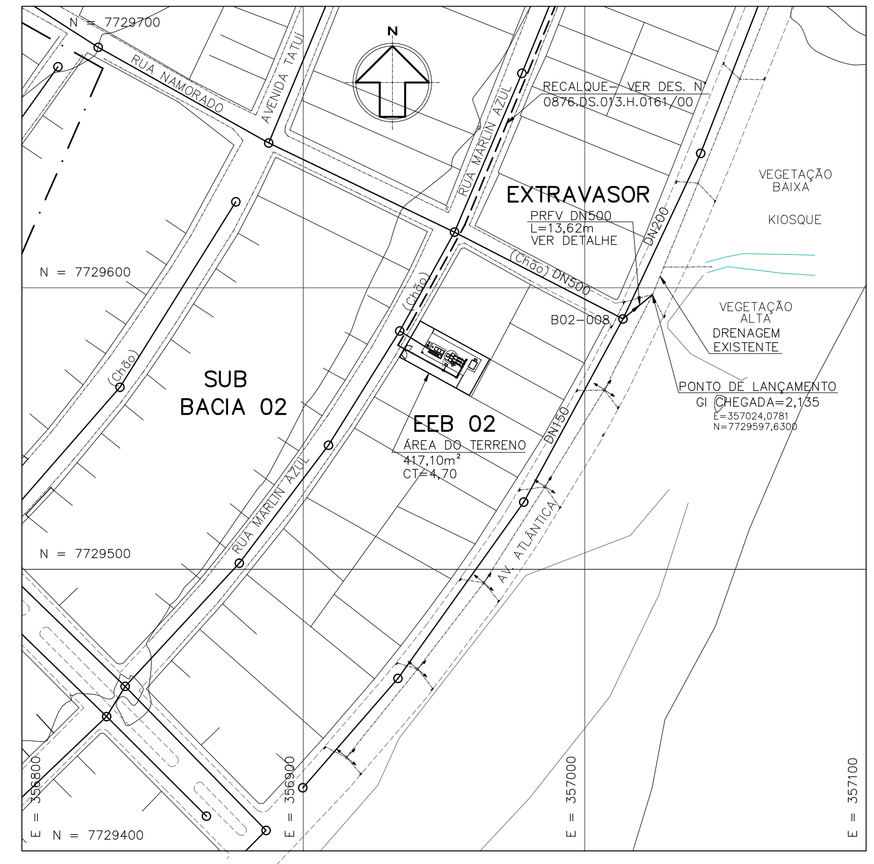

PLANTA DE LOCALIZAÇÃO DA EEB 02 E EXTRAVASOR
ESCALA 1/1500

LISTA DE MATERIAL DO EXTRAVASOR – EEB2

ITEM	DISCRIMINAÇÃO	UNID.	MATERIAL	DN(mm)	QUANT.
01	TUBO COM PONTA E FLANGE PN10 L=0,80m	PÇ	F°F°	500	01
02	TUBO PRFV L=13,62m	PÇ	PRFV	500	01
03	VÁLVULA FLAP COM FLANGE PN10	PÇ	F°F°	500	01
04	TAMPÃO TDA-600 MODELO ESTANQUE	PÇ	F°F°	600	01
	ABF 10 – ARRUELA PARA FLANGE	PÇ	BORRACHA	500	01
	PPF 10 – PARAFUSO PARA FLANGE	PÇ	AÇO C.	24x100	20

DADOS PARA LOCAÇÃO

VÉRTICE	COORDENADAS N	COORDENADAS E
A	7.729.574,7296	356.966,2320
B	7.729.588,2003	356.941,5534
C	7.729.575,4016	356.934,1964
D	7.729.561,7943	356.959,0175

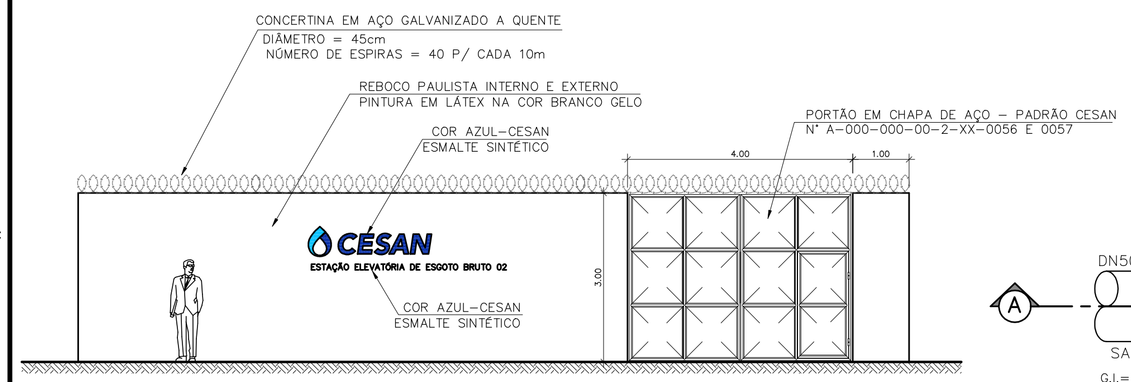

FACHADA PRINCIPAL
ESCALA 1/75

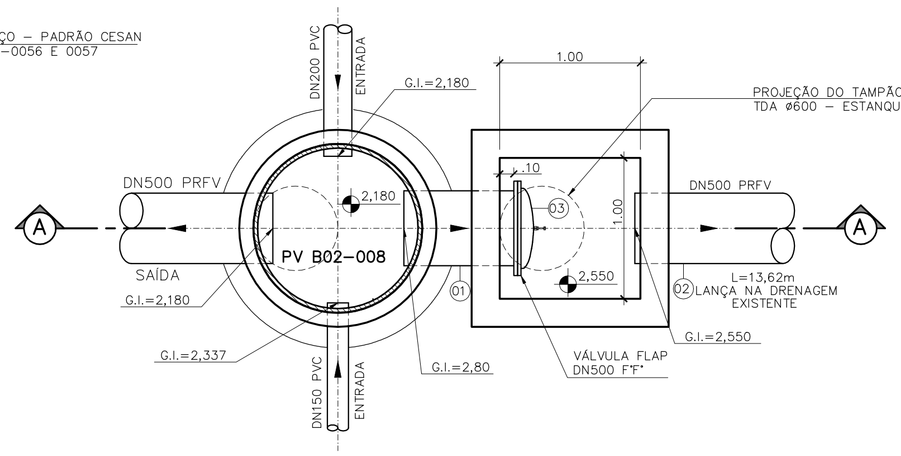

PLANTA

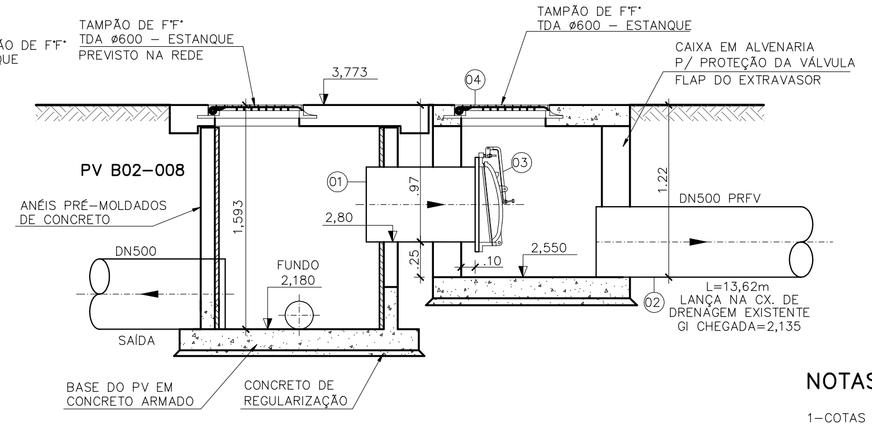

CORTE A–A

DETALHE DO EXTRAVASOR DA EEB 2
ESCALA 1/30

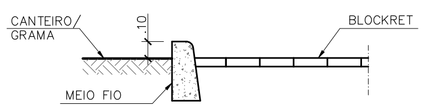

DETALHE CANTEIRO
ESCALA 1/25

OBSERVAÇÃO

1–A ESPESSURA DAS PAREDES E A VERIFICAÇÃO DA NECESSIDADE DE ESPAÇAMENTO ENTRE O POÇO DE SUCÇÃO E A CAIXA DE AREIA SERÃO DEFINIDAS PELO ESTRUTURAL

NOTAS

1–COTAS E ELEVAÇÕES EM METRO, DIÂMETRO EM MILÍMETRO, EXCETO ONDE INDICADO

2–CONFIRMAR MEDIDAS NO LOCAL.

3–PARA DETALHES DA ELEVATÓRIA DE ESGOTO BRUTO EEB02, VER DES. A–050–002–94–5–XX–0156, A–050–002–94–5–XX–0157, A–050–002–94–5–XX–0158 E A–050–002–94–5–XX–0159.

4–O FORMATO DO BIOFILTRO APRESENTADO NESTE PROJETO É ILUSTRATIVO. O BIOFILTRO PODERÁ SER CIRCULAR OU RETANGULAR CONFORME PROJETO PADRÃO A–000–000–00–5–XX–0021 E A–000–000–00–5–XX–0022 RESPECTIVAMENTE.
AS DIMENSÕES DO BIOFILTRO DEVERÃO SER DE ACORDO COM O PROJETO PADRÃO E SERÃO DEFINIDAS PELA CESAN.

ESTE DESENHO É PROPRIEDADE DA COMPANHIA ESPÍRITO SANTENSE DE SANEAMENTO – CESAN E NÃO PODE SER COPIADO SEM SUA AUTORIZAÇÃO.

NÚMEROS	TÍTULOS
PRINCIPAIS DESENHOS DE REFERÊNCIA	

Nº	LOCAL	DISCRIMINAÇÃO	DES.	DIV.	GER.	DATA
REVISÃO						

CANCELA E SUBSTITUI O DESENHO NÚMERO:

CANCELADO E SUBSTITUÍDO PELO DESENHO NÚMERO:

CENTRO DE DOCUMENTAÇÃO
RECEBIDO: __/__/__
Nº DOC.: _____ ASS.: _____
APROVAÇÃO CESAN:
ASS.: _____ MATR.: _____
UNID.: _____ DATA: __/__/__
ESTA APROVAÇÃO NÃO ISENTA A CONTRATADA DE SUAS RESPONSABILIDADES LEGAIS.

EMITENTE: Etep Consultoria, Gerenciamento e Serviços

PROJETADO:	COORDENADOR:
ARTUR AUGUSTO OLIVEIRA NEVES	ARTUR AUGUSTO OLIVEIRA NEVES
CREA: 045302/D REGIÃO: RJ	CREA: 045302/D REGIÃO: RJ
DESENHO: Fernanda P. Zamborn	Nº DES. PROJETISTA: 0876.DS.13.H.0179/00
DATA: 15 / 04 / 2011	

RESPONSÁVEL TÉCNICO: ENG° ARTUR AUGUSTO OLIVEIRA NEVES
CREA: 045302/D REGIÃO: RJ ART Nº: 0820110020948 DATA: 22/02/2011

EMISSÃO CESAN	DATAS
PROJETADO:	
CREA:	
DESENHADO:	
VERIFICADO: ENG° NESTOR GORZA JUNIOR	
DIVISÃO: ENG° NESTOR GORZA JUNIOR	
GERÊNCIA: ENG° DOUGLAS OLIVEIRA COUZI	

CESAN

MUNICÍPIO: VILA VELHA | DISTRITO: – | BAIRRO: PRAIA DA SEREIA

NOME DO EMPREENDIMENTO: IMPLANTAÇÃO DO SISTEMA DE ESGOTAMENTO SANITÁRIO BARRA DO JUCU, MORADA DO SOL E PONTA DA FRUTA

TÍTULO: ELEVATÓRIA DE ESGOTO BRUTO EEB2 – BACIA PONTA DA FRUTA/SUB-BACIA 2
PROJETO HIDRÁULICO
PLANTA DE IMPLANTAÇÃO/URBANIZAÇÃO

ESCALA:	FOLHA:	Nº CESAN	REV:
INDICADA	05/ 05	A–050–002–91–5–XX–0062	00